MARCAR EL CÓDIGO DE LA PIEZA EN EL ÁREA INDICADA POR LA LÍNEA DE PUNTOS A MÁX 0,1

FORMATO	ESCALA	PÁGINA
A3	1:2	1 de 1

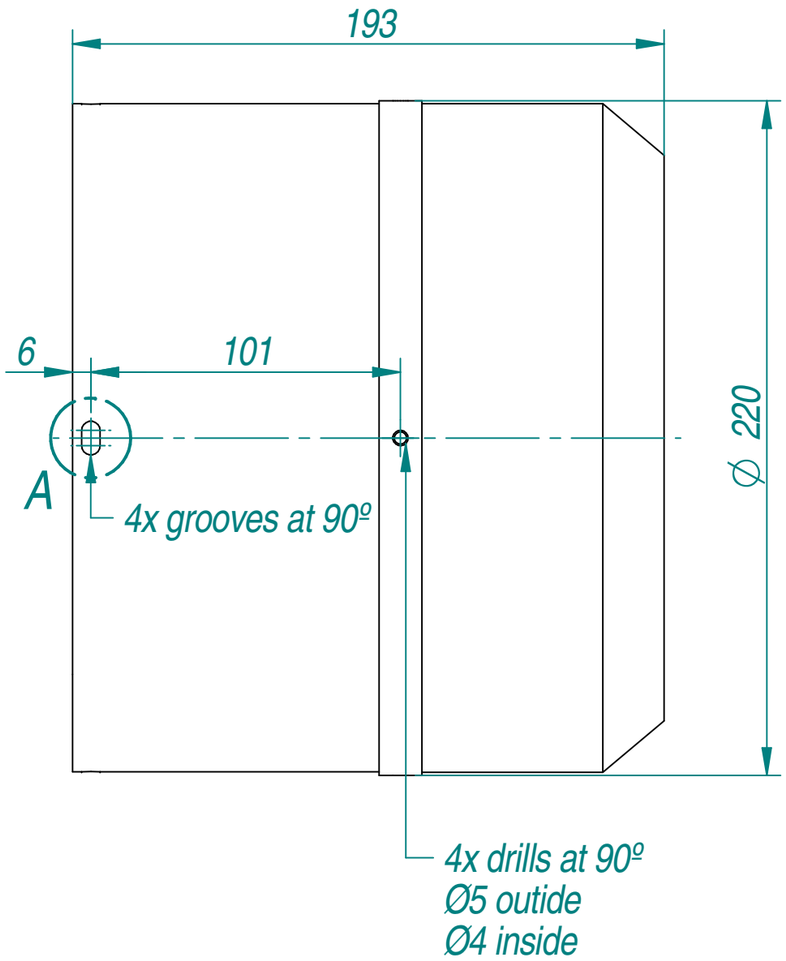

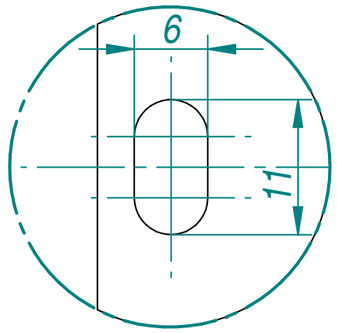

DETAIL A

MODIFICACIONES

CÓDIGO	Ventilation
EDICIÓN	01 27/08/20
SUBSTITUYE A	--
Nº CROQUIS	--
CLIENTE CRM	CRM--

DENOMINACIÓN

TIPO PLANO	Dimensions
TIPO PIEZA	Ventilation
TIPOS MOTOR	MAC - R 112
EJECUCIÓN	--
DESCRIPCIÓN	Ventilation dimensions MAC - R 112

MATERIAL	--
TRATAMIENTO	--
PIEZA ORIGEN	--

ELABORA	Pau Cuenca Digitalmente firmado por Pau Cuenca DN:CN=Pau Cuenca, C=ES, OU=IOT Vascat, O=VASCAT, E=pcuenca@vascat.es Causa: I am the author of this document Ubicación: Fecha:2020.08.27 15:00:25
REVISA	
APRUEBA	

VASCAT

MÉTODO DE PROYECCIÓN

TOLERANCIAS POR DEFECTO

0 ---------- 6 ± 0.1 mm
6 ---------- 30 ± 0.2 mm
30 ---------- 120 ± 0.3 mm
120 ---------- 500 ± 0.5 mm

TOLERANCIA ANGULAR ± 1º

○ ⊥ // ↗ 0.1 mm

DISTANCIA ENTRE AGUJEROS ± 0.2 mm

RUGOSIDADES
0.0125 - 0.0032 mm ▽
0.0032 - 0.0008 mm ▽▽
0.0008 - 0.0001 mm ▽▽▽

MATAR CANTOS VIVOS A 0.2x45º