Las cotas de la brida son para IM B35.
Flange dimensions are for IM B35 mounting.

La forma IMB35 se suministra bajo pedido.
IM B35 mounting is supplied under request.

Eje de Ø 28x60 posible bajo pedido.
Ø 28x60 shaft possible under request.

* 38 con encoder / With encoder
10 sin encoder / without encoder

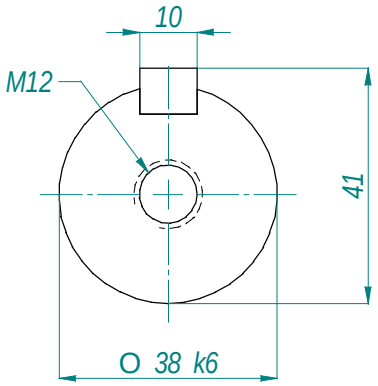

CORTE A-A

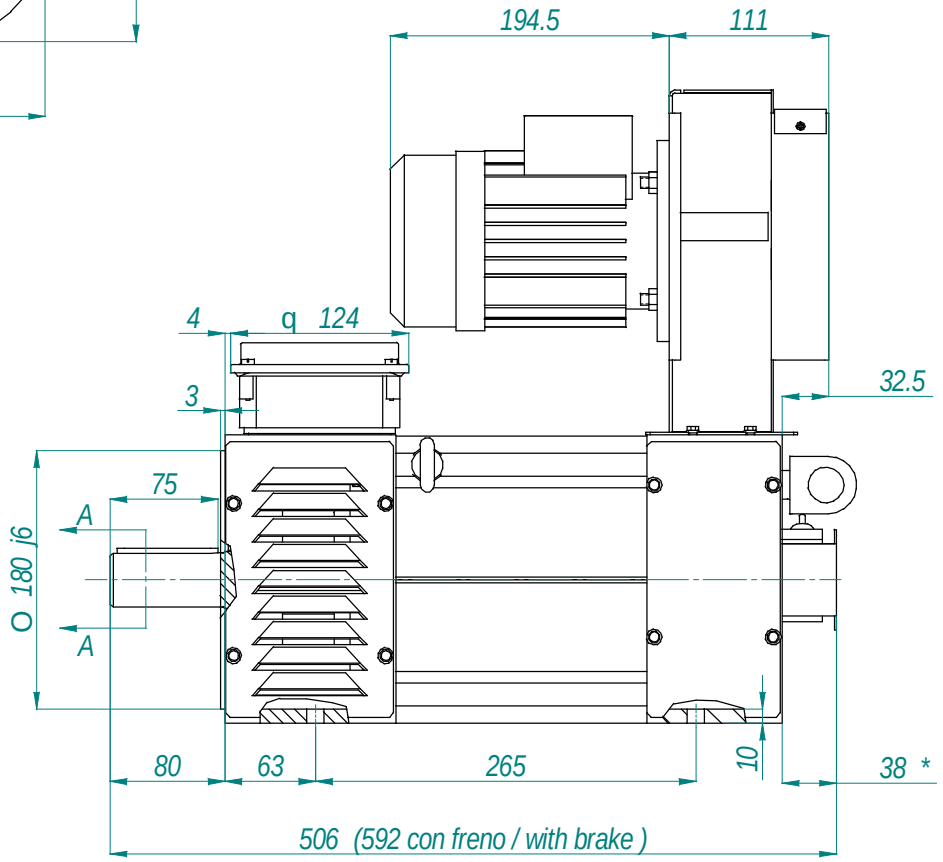

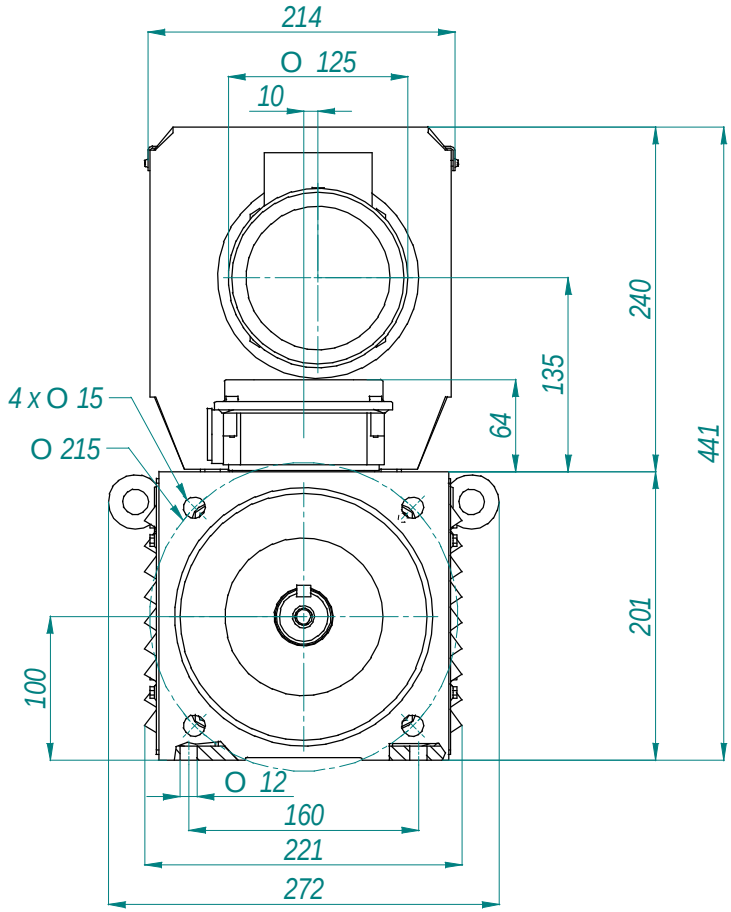

Motor MAC QI 100 M ed05 07/03/06