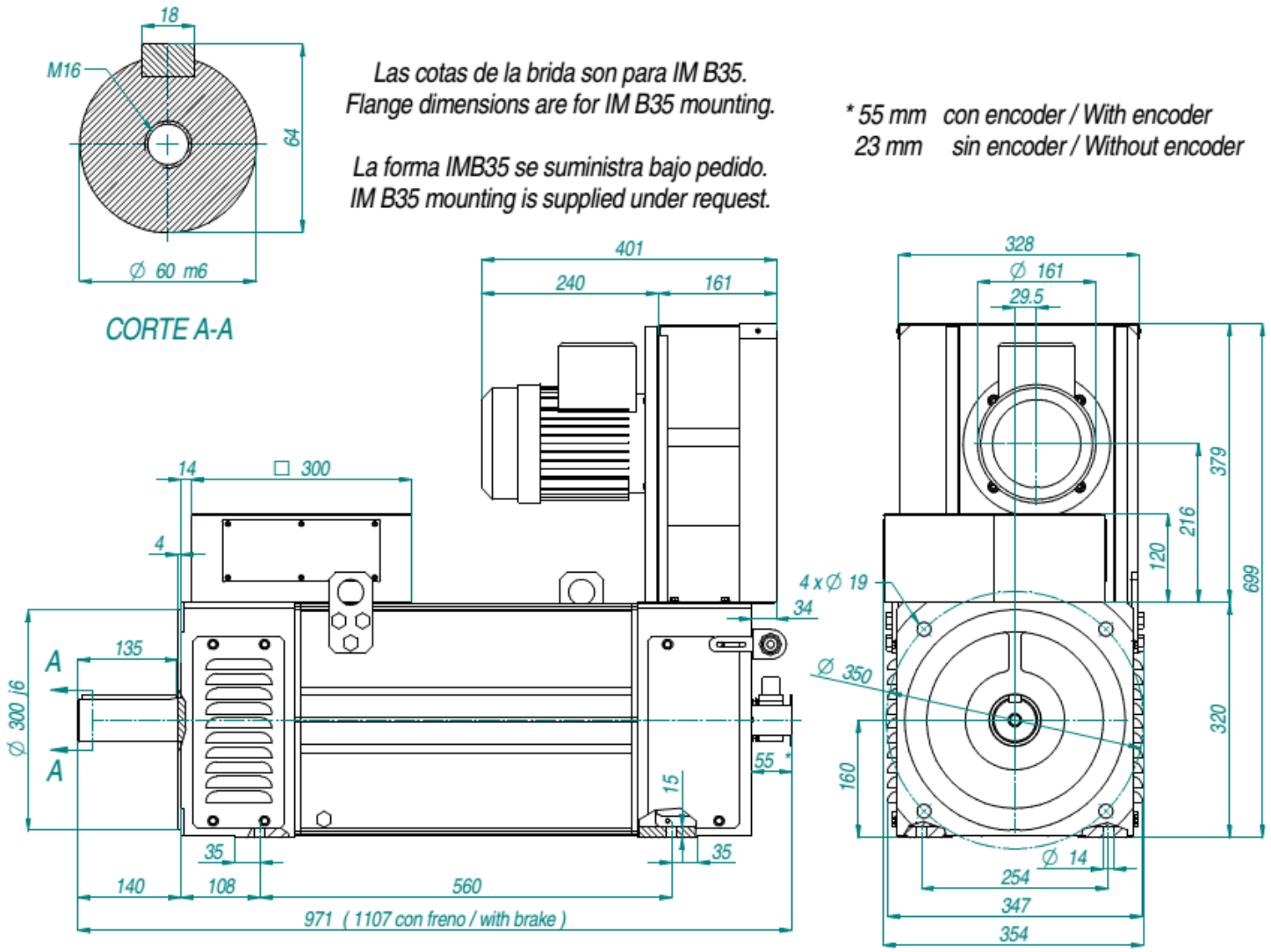

Motor MAC QI 160 X ed03 28/11/14

FORMATO	A0	ESCALA	1:2

MODIFICACIONES

CÓDIGO	I16011/X
EDICIÓN	03 28/11/14
SUBSTITUYE A	-

DENOMINACIÓN

TIPO PLANO	CONJUNTO MOTOR
TIPO PIEZA	-
TIPOS MOTOR	MAC - QI 160 X - -
EJECUCIÓN	ESTÁNDAR
DESCRIPCIÓN	Dimensiones Motor
CLIENTE	-
Nº CROQUIS	-

MATERIAL	-
TRATAMIENTO	-
PIEZA ORIGEN	-

ELABORA	Pol Llach 2014.11.28 12:08:08 +01'00'
REVISA	Ferran Bagaria CN=Ferran Bagaria, E=fbagaria@vascat.es Razón: Yo soy el autor de este documento
APRUEBA	Jordi Trullen 28/11/2014 15:26:45

VASCAT

TOLERANCIAS POR DEFECTO

0 ---------- 6 ± 0.1 mm
6 ---------- 30 ± 0.2 mm
30 ---------- 120 ± 0.3 mm
120 ---------- 500 ± 0.5 mm

TOLERANCIA ANGULAR ± 1º

↗ ⊥ // 0.1 mm

DISTANCIA ENTRE AGUJEROS ± 0.2 mm

RUGOSIDADES
0.025 - 0.04 mm ▽
0.0025 - 0.004 mm ▽▽
0.00025 - 0.0004 mm ▽▽▽

MATAR CANTOS VIVOS A 0.2x45º