VASCAT	MOTOR MAC QI 200 S - Hoja de Datos Técnicos - *- Technical Datasheet -*	Codigo DT-QI200S Edición 09 Página 1/2 Fecha 30/04/2015

Ventilador / Fan	
Tipo de Refrigeración *Cooling Mode*	IC 06
Alimentación / *Supply*	400V 50Hz
Potencia / *Power*	1,50 kW
Corriente / *Current*	2,9 A
Velocidad / *Speed*	2860 rpm
Caudal / *Air flow*	2400 m3/h
Presión / *Pressure*	1000 Pa

Por favor, indicar en los pedidos la alimentación deseada para el ventilador / *Please indicate the required fan supply voltage when placing your order*

Rodamientos *Bearings*	Delantero *Drive End*	6316 ZZ C3	Trasero *Non Drive End*	6312 ZZC3	
Nº de polos *No of poles*	6	Momento de inercia *Rotor Inertia*	J=0,597 Kg m2	Peso Motor *Motor Weight*	380 Kg
Protección *Protection Degree*	IP 23	Construcción *Mounting*	IM B3 / B35	Equilibrado grado *Balancing degree*	A
Nivel de ruido *Noise Level*	< 80 dB	Velocidad máxima mecánica *Max. Mechanical Speed*	4000 rpm		
Aislamiento Clase *Insulation Class*	F	Protección Térmica *Thermal Protection*	PTC 140 ºC	Ambiente *Ambient*	< 40 ºC < 1000 m
Normas de referencia *Reference Standards*	EN60034	Conmutación Variador *Inverter Switching*	4 kHz; du/dt TS60034-25 Type B		

Freno de Bloqueo (opcional) *Holding Brake (optional)*	300 Nm	24 Vdc	2.5 A	60 W	18 Kg	J = 0.0017 Kg m^2

Tensión de Base del Motor *Motor Base Voltage*	Vb	400 V	Tensión Máxima de Salida del Convertidor *Inverter max. Output Voltage*	Vc	400 V

	Servicio / Service S1						Servicio / Service S6 - 40%						
Bobinado *Winding*	Nm	A	KW	rpm	Hz	Velocidad a Pot.Cte *Const. Power Speed.* (rpm)	Nm	A	KW	rpm	Hz	Velocidad a Pot.Cte *Const. Power Speed.* (rpm)	Corriente en vacio *No Load Current* (A)
A61	650	63	32.0	470	25	840	960	90	47.2	470	26	620	24
B61	650	82	42.9	630	33	1130	960	117	63.3	630	34	830	31
C61	650	98	52.4	770	40	1380	960	141	77.4	770	41	1020	36
D61	650	129	68.7	1010	52	1810	960	183	101.5	1010	53	1340	51
E61	650	163	89.1	1310	67	2350	960	233	131.6	1310	68	1740	62
F61	650	188	102.7	1510	77	2710	960	268	151.7	1510	78	2000	73
G61	650	223	123.1	1810	92	3250	960	318	181.9	1810	93	2400	83
H61	650	245	135.4	1990	101	3580	960	349	200.0	1990	102	2650	93
I 61	610	258	141.1	2210	112	3970	900	365	208.2	2210	113	2940	106

Otras velocidades disponibles bajo consulta a nuestra O.T. / *Other speeds available on request*

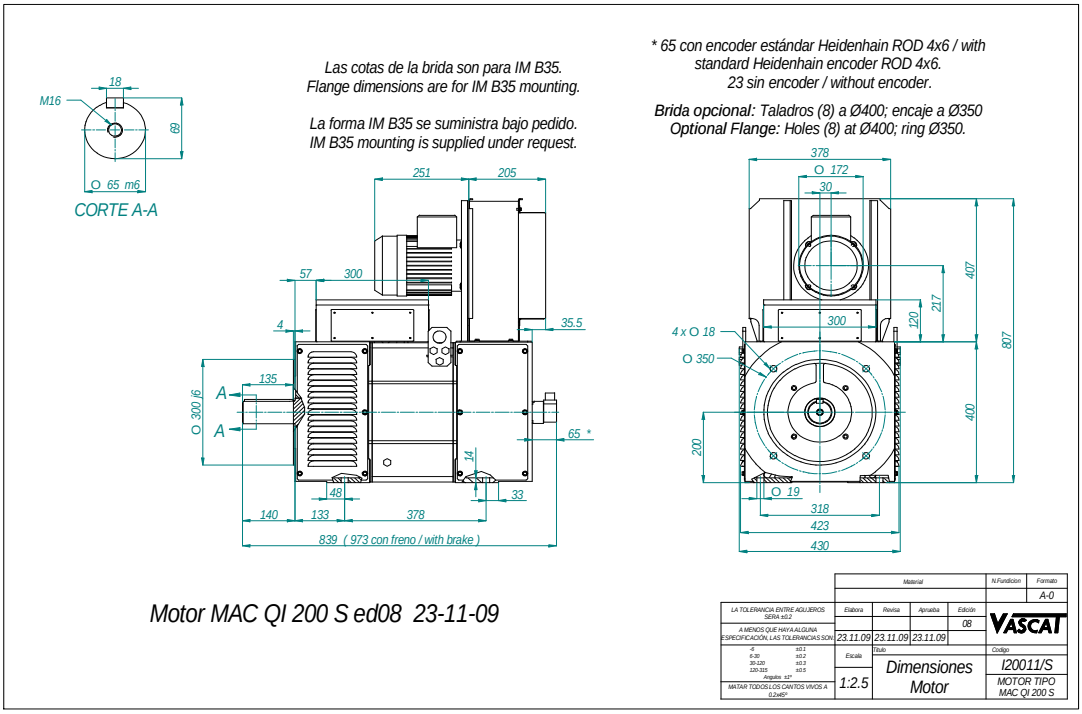

Datos Técnicos sujetos a modificaciones sin previo aviso / *Technical data are subject to changes without prior notice*

Elabora:	Revisa:	Aprueba:

VASCAT	MOTOR MAC QI 200 S - Hoja de Curvas Características - *- Power and Torque Diagrams -*	Página 2/2 Fecha 30/04/2015

Tensión de Base del Motor *Motor Base Voltage*	400 V	Tensión Máxima de Salida del Convertidor *Inverter max. Output Voltage*	400 V

	Servicio / Service S1						Servicio / Service S6 - 40%						
Bobinado *Winding*	Nm	A	KW	rpm	Hz	Velocidad a Pot.Cte *Const. Power Speed.* (rpm)	Nm	A	KW	rpm	Hz	Velocidad a Pot.Cte *Const. Power Speed.* (rpm)	Corriente en vacio *No Load Current* (A)
C61	650	98	52	770	40	1380	960	141	77	770	41	1020	36

Carga / Load		
rpm	Nm 1	Nm 2

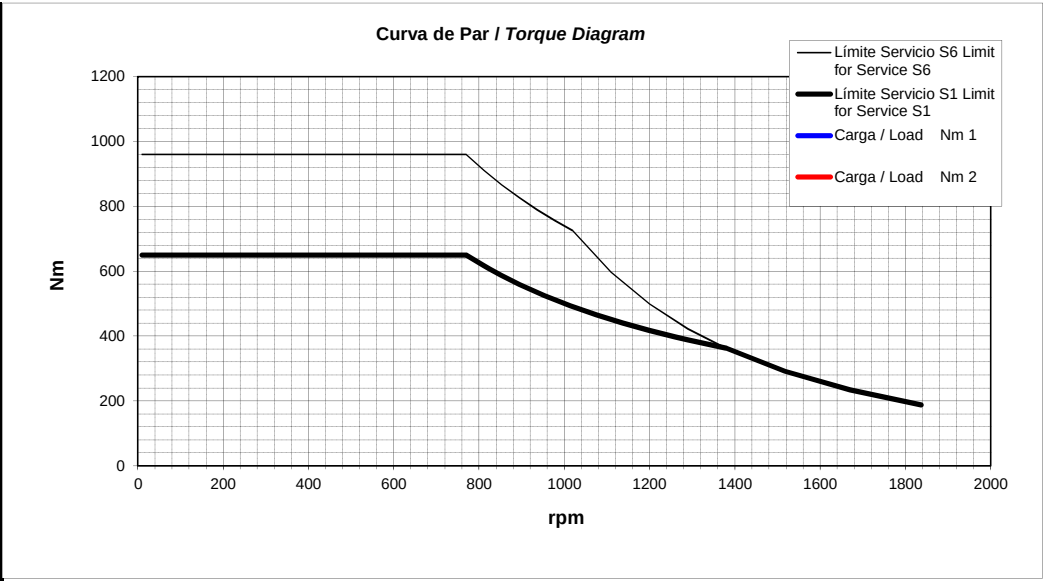
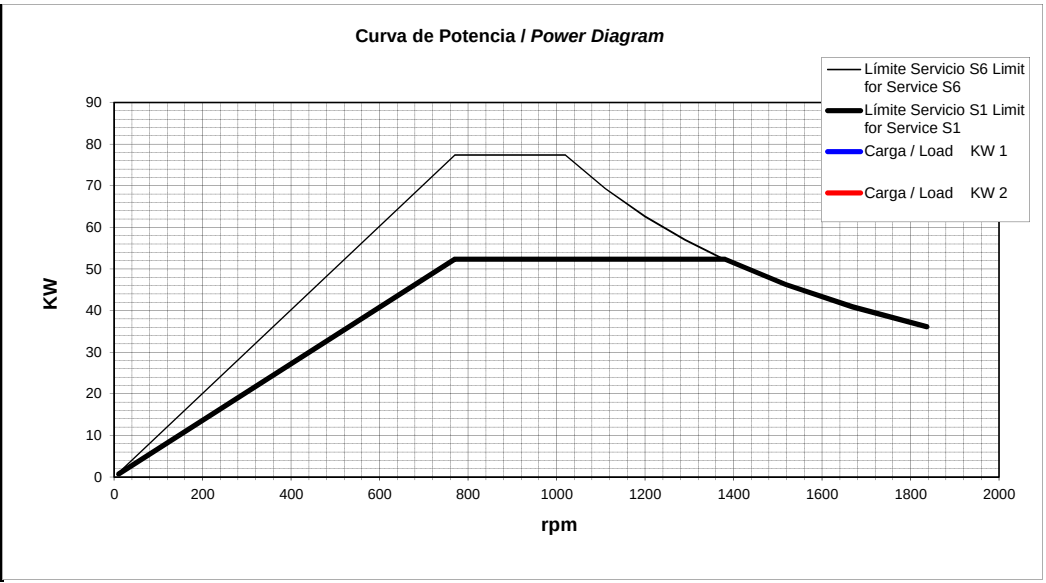
Carga / Load		
rpm	KW 1	KW 2