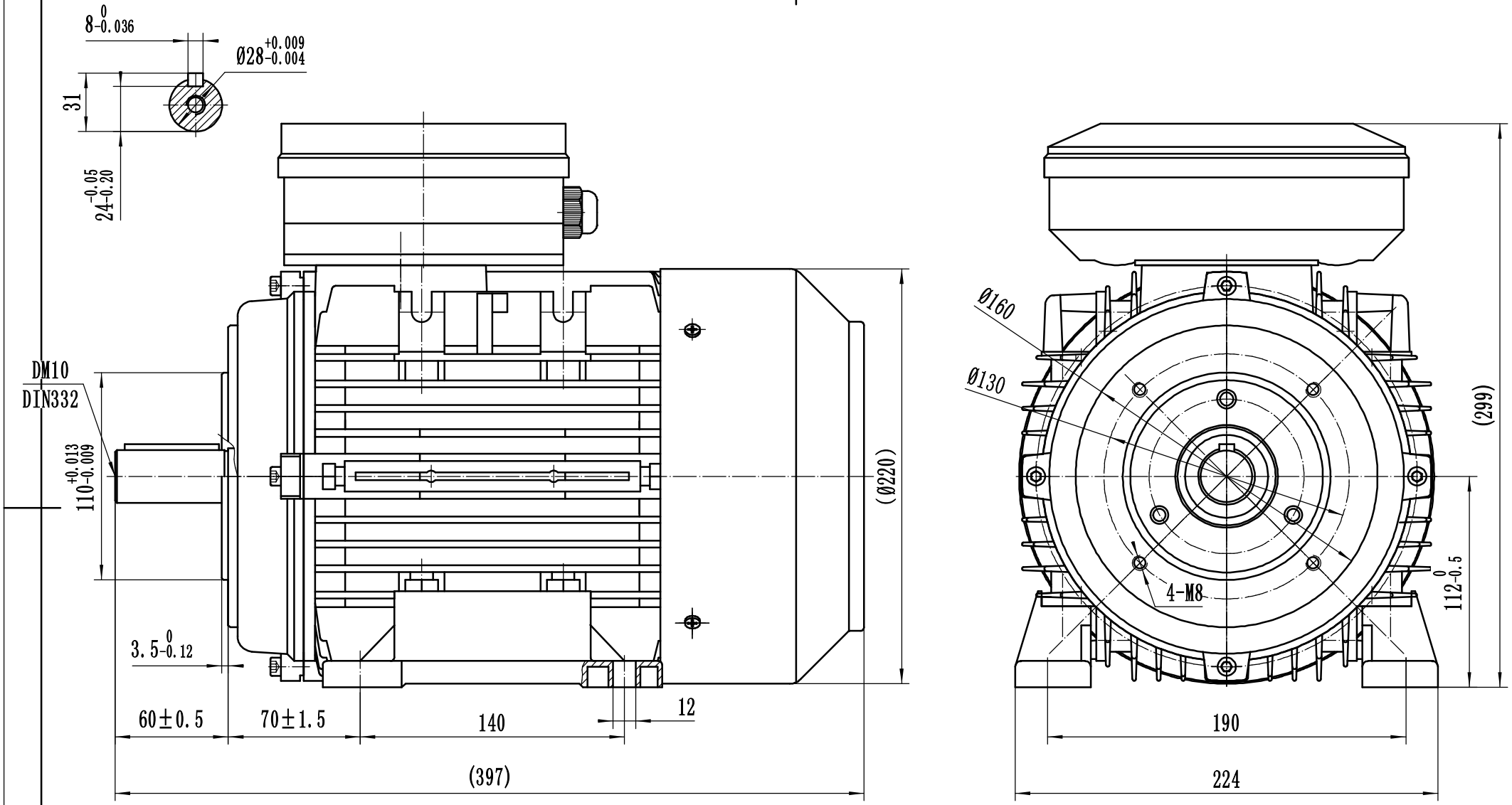

设 计		工 艺		ML2 112 B34外形图	阶段标记		比例	版本号
审 核		批 准			S	A	B	1:2
标准化		日 期						
TECHTOP 上海特波电机有限公司 ShangHai Top Motor Co,LTD.								