# TBN 400

La gamme des tachymétries à rotor bobiné du type TBN 400 vient compléter la série actuelle de génératrice "AXEM" en délivrant des F.E.M. supérieures, soit 10, 20 et 60 V/1000 tr/mn dans les exécutions standard. Elle peut être livrée en protection IP00 (sans capot) - IP 40 (capot plastique) ou IP 55 (capot en alliage moulé et joint d'étanchéité).

The wound-rotor TBN 400 tacho range completes the present range of AXEM tachos providing higher EMF ( 10, 20 and 60 V/1000 rpm ) than standard products. Possible degree of protection IP00 (without cover) - IP40 (with plastic cover) or IP 55 (with moulded alloy cover and water tight seal).

Die Reihe der gewickelten Tachogeneratoren Typ TBN 400 ergänzt die jetzige AXEM. Scheibenlaüfertachogeneratoren mit höherer EMK, Standardausführungen 10, 20, 60 V/1000 Umin. Schutzart möglichkeiten IP00 (ohne Abdeckhaube) - IP 40 (mit Kunstoff Abdeckhaube) oder IP 55 (mit gegossenen Legerungshaube und Dichtung).

| SPÉCIFICATIONS<br>SPECIFICATIONS / KENNDATEN | SYMBOLE<br>SYMBOL / SYMBOL | UNITÉ<br>UNIT / EINHEIT | TBN 410 | TBN 420 | TBN 460 |
|---|---|---|---|---|---|
| FEM A 1000 TR/MIN.<br>EMF/1000 RPM (OPEN CIRCUIT) / EMK/1000 U MIN $^{-1}$ (LEERLAUF) | $K_E$ | V | 10 | 20 | 60 |
| ÉCART DE BIDIRECTIONNALITÉ DE FEM<br>BIDIRECTIONAL TOLERANCE / ABWEICHUNG RECHTS-LINKSLAUF | | % $K_E$ | < 1 | < 1 | < 1 |
| ONDULATION RÉSIDUELLE CRÊTE A CRÊTE***<br>PEAK-TO-PEAK RIPPLE / RESTWELLIGKEIT (SPITZE-SPITZE) | B | % U | < 0,5 | < 0,5 | < 0,5 |
| LINÉARITÉ RAPPORTÉE A 3600 TR/MIN.<br>LINEARITY WITH REFERENCE TO 3600 RPM / LINEARITÄT (BEZOGEN AUF 3600 U MIN$^{-1}$) | | % | < 0,15 | < 0,15 | < 0,15 |
| COURANT MAXI *<br>MAXIMUM PERMISSIBLE CURRENT / MAX. ZUL. STROM | I max. | mA | 450 | 300 | 180 |
| VITESSE MAXI **<br>MAXIMUM SPEED / MAX. DREHZAHL | | tr/min.<br>r.p.m. / U.p.m. | 10 000 | 10 000 | 10 000 |
| MOMENT D'INERTIE<br>ROTOR MOMENT OF INERTIA / LAÜFERTRÄGHEITSMOMENT | J | g.cm$^2$ | 1400 | 1400 | 1400 |
| DÉRIVE DE LA FEM AVEC LA TEMPÉRATURE<br>TEMPERATURE COEFFICIENT OF OUTPUT VOLTAGE / ABWEICHUNG DER EMK/°C | | %/°C | – 0,013 | – 0,013 | – 0,013 |
| RÉSISTANCE D'INDUIT A 25°C<br>ROTOR TERMINAL RESISTANCE AT 25°C / AUSGANGKLEMMENWIDERSTAND BEI 25°C | | Ω | 12 | 44 | 340 |
| SELF INDUCTANCE<br>INDUCTANCE / INDUKTIVITÄT | | mH | 9 | 33 | 300 |
| CLASSE D'ISOLATION<br>INSULATION CLASS / ISOLIERKLASSE | | | F | F | F |
| CLASSE DE PROTECTION<br>DEGREE OF PROTECTION / SCHUTZART | | | IP00-40-55 | IP00-40-55 | IP00-40-55 |
| MASSE<br>MASS / MASSE | | g | 710 | 710 | 710 |

* THERMIQUEMENT ADMISSIBLE
THERMALLY ALLOWABLE / THERMISCH ZULÄSSIG

** MÉCANIQUEMENT ADMISSIBLE
MECHANICALLY ALLOWABLE / MECHANISCH ZULÄSSIG

*** FILTRE - FILTER RC

## CODIFICATIONS TACHYMETRIES / TACHOMETER ASSEMBLY CODIFICATION / KENNZIFFER-TABELLE

| | ∅ 16H7 | | ∅ 14H7 | | ∅ 12,5H7 | | ∅ 10H7 | |
|---|---|---|---|---|---|---|---|---|
| TBN 406 | R 0121 | R 0126 | R 0122 | R 0127 | R 0123 | R 0128 | R 0124 | R 0129 |
| TBN 410 | R 0111 | R 0116 | R 0112 | R 0117 | R 0113 | R 0118 | R 0114V | R 0119 |
| TBN 420 | R 0101 | R 0106 | R 0102 | R 0107 | R 0103 | R 0108 | R 0104 | R 0109 |
| TBN 460 | R 0151 | R 0156 | R 0152 | R 0157 | R 0153 | R 0158 | R 0154 | R 0159 |
| | SC.OA | | SC.OA | | SC.OA | | SC.OA | |
| | | AC/MA | | AC/MA | | AC/MA | | AC/MA |

SANS CAPOT = SC
WITHOUT COVER = SC
OHNE ABDECKHAUBE = OA

AVEC CAPOT = AC
WITH COVER = AC
MIT ABDECKHAUBE = MA

N° de codification à rappeler pour toute commande / Code No. to be staded when ordering / Kennziffer für jede Bestellung bitte angeben.

## ENCOMBREMENTS / OVERALL DIMENSIONS / MASSBILD

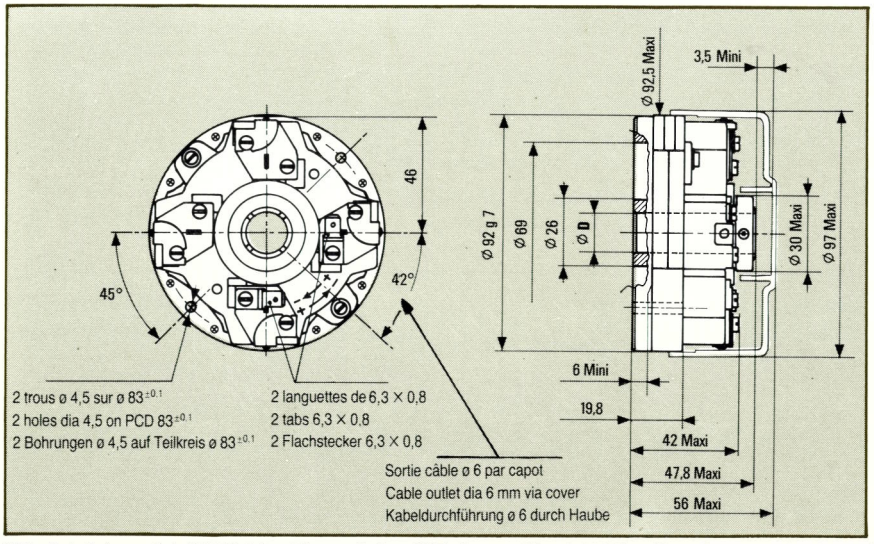


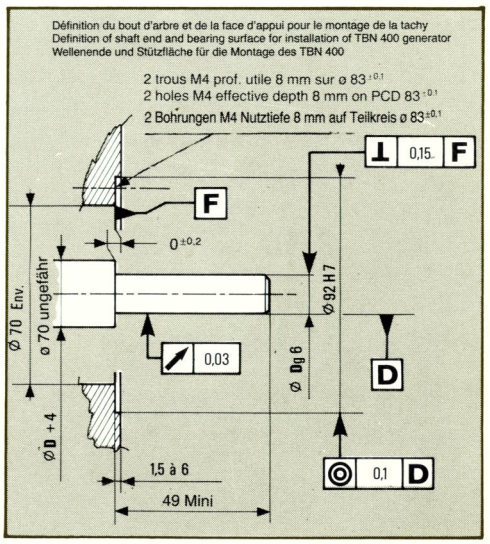


**NOTA :** Tachy livrée avec 2 vis M4 × 30 + 2 rondelles pour fixation - **NOTE :** Generator delivered with 2 M4 × 30 attaching screws and washers - **NOTA :** die Tachos werden mit 2 Montageschrauben M4 × 30 und 2 Scheiben geliefert.