Motorpotentiometer
Typ:M7-G30-PW613-15

FSG Fernsteuergeräte
Kurt Oelsch GmbH
D-12347 Berlin
Jahnstrasse 68 + 70

Litzenlänge ca.80mm± 10%

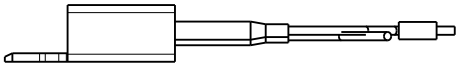

Anschlußdrähte weich gelötet

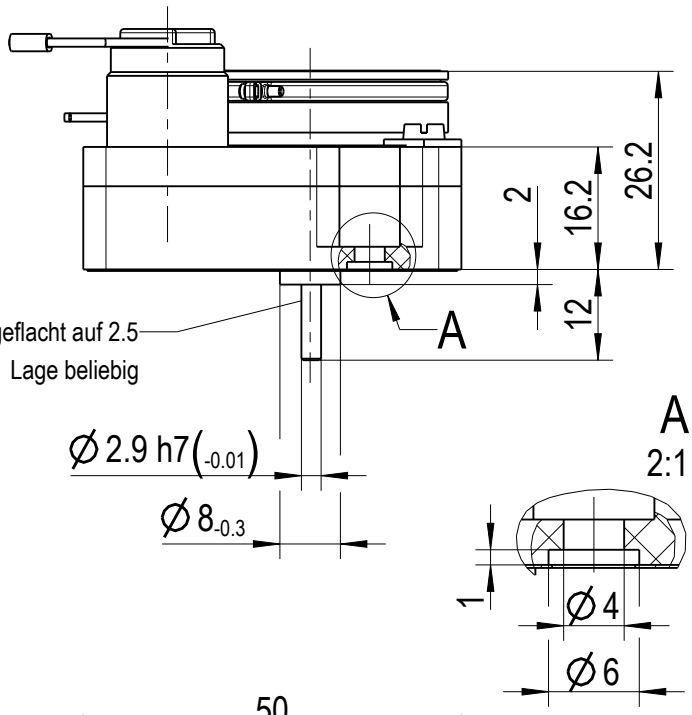

Technische Daten

Getriebe	i = 100:1
Potentiometer	R = 5kOhm/330°+2.5°
Einstellzeit	ca. 15 sek
Anlaufspannung	1.5V
Stromaufnahme	15 mA

Anschlüsse symmetrisch zur Bohrung (*) ausgerichtet

Stiftleiste mit Führungskragen
und Rastlasche
Typ: 2.5 MSF 5pol. Fa.Lumberg

**)

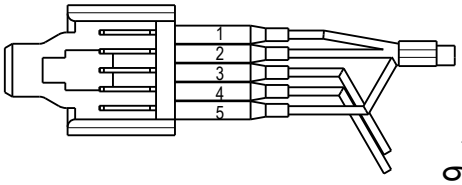

5xSchrumpfschlauch sw
PV-3/32; 20lang
Fa.Sommer

1 / bl (Poti)
2 / ge (Poti)
3 / rt (Moto+)
4 / rt (Motor-)
5 / rt (Poti)

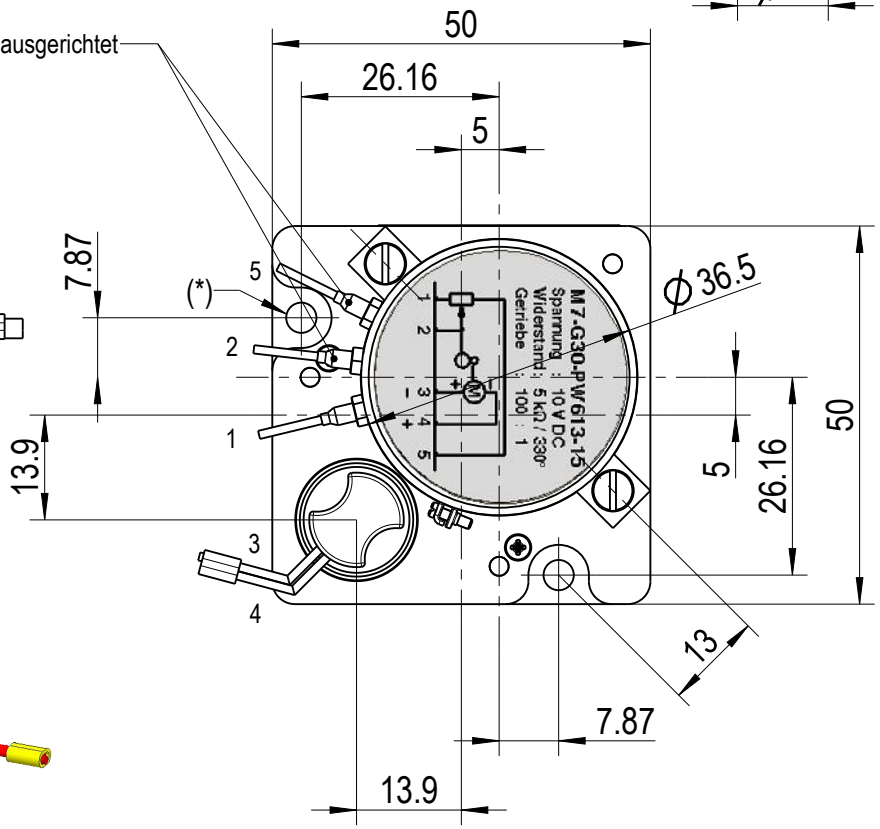

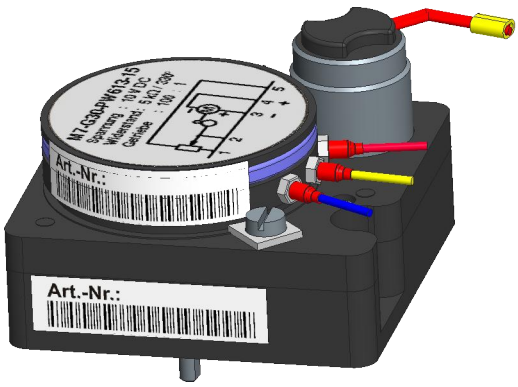

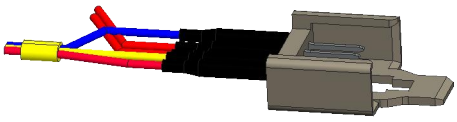

**) Bei Steckeranschluß 3- und 4+ Rechtsdrehsinn auf Achse gesehen

Diese Unterlage ist unser Eigentum
Jede Vervielfältigung, Verwertung oder Mitteilung an dritte Personen oder Konkurrenzfirmen ist strafbar und wird gerichtlich verfolgt.
(Urheberrechtsgesetz, Gesetz gegen unlauteren Wettbewerb UGB)
FERNSTEUERGERÄTE Mess- und Regeltechnik GmbH

Art.-Nr.: 3140Z01-000.008	Identnr.:	Kunde:		Datum	29.09.16
				gezeichnet	S.Donner
0119B01-MP:M001D / 0		Blatt 1/1	M 1:1	geprüft	Stanic
				Datei	0119B01_MP_M001D000.dwg