Präz.-Drehwiderstand
PW 70 - RK / A - IP 40

FERNSTEUERGERÄTE
Kurt Oelsch GmbH
Jahnstr. 68 + 70
12347 Berlin (Britz)

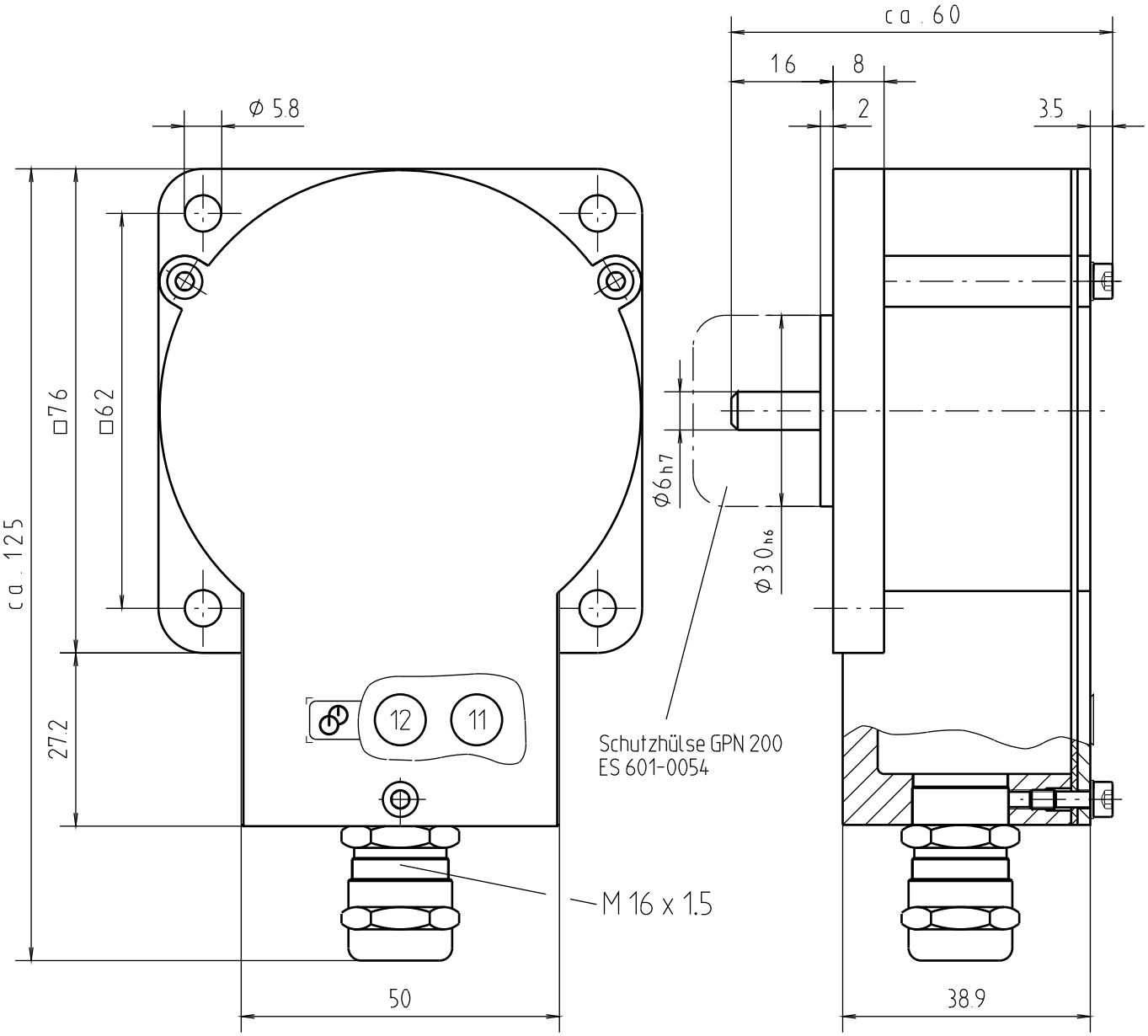

Elektrische Daten

Bewicklungswinkel 350°

Anschläge
Widerstandswert: 5 kΩ ± 1% / 350°
Drehmoment der Rutschkupplung
im Schleiferträger auf 1000 cmp
eingestellt.
Auflösung 5.6 Windungen/Grad
Linearität: ± 0.15%
Belastbarkeit: 6 W

ohne Einstellschlüssel

Art.-Nr.: 1708Z03-096.079

1708Z03-096M079D

2005	Datum	Name	Maßstab
gez.	02.06.	BULUT	1:1
gepr.	02.06.2005	BAUM	
Ursprung	09.03.05	Bulut	

1708Z029

BULUT 31.05.2005 0003447 A

Diese Unterlage ist unser Eigentum
Jede Vervielfältigung, Verwertung oder Mitteilung an dritte Personen oder Konkurrenzfirmen ist strafbar und wird gerichtlich verfolgt. (Urheberrechtsgesetz, Gesetz gegen unlauteren Wettbewerb B.G.B.).
FERNSTEUERGERÄTE Kurt Oelsch GmbH