C	0006449	17.10.2007	DIER
B	0003747	04.08.2005	BULUT
A	0003746	04.08.2005	BULUT

Präzisionskunststoffpotentiometer
Typ: PK 613 - 24 d

FERNSTEUERGERÄTE
Kurt Oelsch GmbH
Jahnstr. 68 + 70
12347 Berlin (Britz)

Mechanische Daten:

Größe:	Synchro 13
Gehäusematerial:	Aluminium, schwarz eloxiert
Wellenmaterial:	nichtrostender Stahl
Wellenlagerung:	Kugellager
Wellendurchmesser:	6.35_{h7}
Wellenlänge:	Lf_1 = 12.7 mm
Drehmoment:	max. 0.05 Ncm = 5 cmp
Drehwinkel:	360° Schleifer durchdrehend
Mittelanzapfung:	≤ 0.5° breit
Anschlüsse:	Lötstift (0087W02-30:00..)
Schleiferverstell-geschwindigkeit:	$6000 Umin^{-1}$
Axialspiel	max. 0.03 mm (max. 0.05 mm für max. 3% der Lieferstückzahl)
Radialspiel:	max. 0.02 mm
Wellenschlag:	0.002 mm
Planschlag:	0.005 mm
Schüttelfestigkeit:	5 ... 2000 Hz $A_{max.}$ = 1.6 mm $a_{max.}$ = 20 g
Stoßfestigkeit:	50 g, 6 ms
Lebensdauer:	100 Mill. Schleiferbewegungen

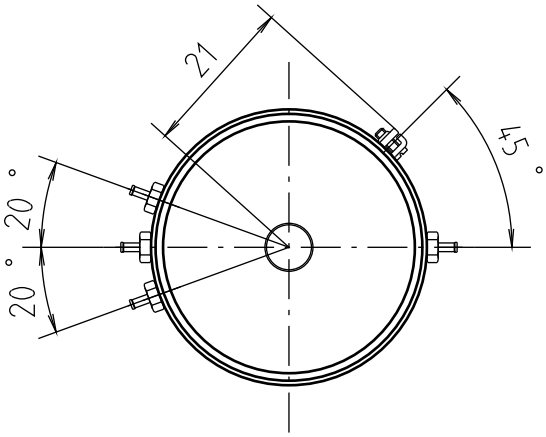

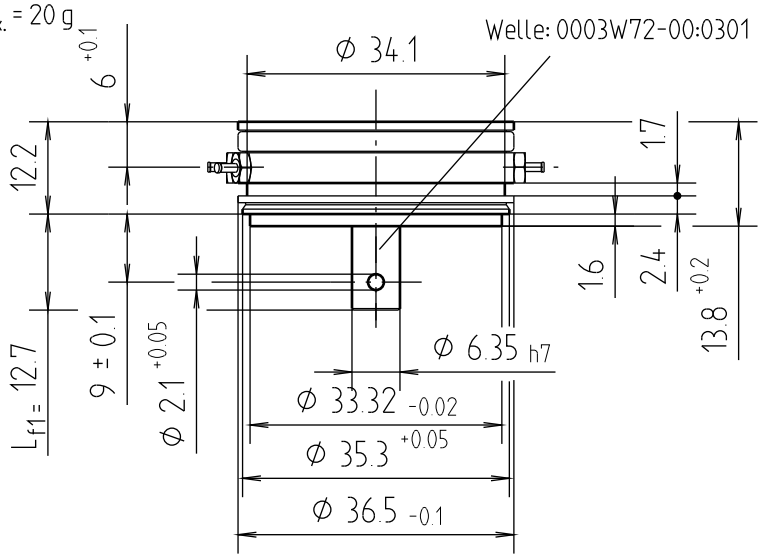

Elektrische Daten:

Widerstandswerte:	2 kΩ
Widerstandstoleranz:	± 10%
Aktivwinkel:	352°
	Schleifer durchdrehend
Linearitätstoleranz:	± 0.2%
Temperaturkoeffizient:	- 55 ... + 75°C 200 ppm
	+ 75 ... + 100°C 300 ppm
Belastbarkeit:	1 W
max. Schleiferstrom:	10 mA
max. Schleifer-schaltleistung:	5 mW
Prüpfspannung:	500 V, 50 Hz
max. Betriebsspannung:	60 V
Temperaturbereich:	- 55 ... 120°C
Induktivität:	< 1 mH (geeignet für Ex-eigensicheren Einsatz)

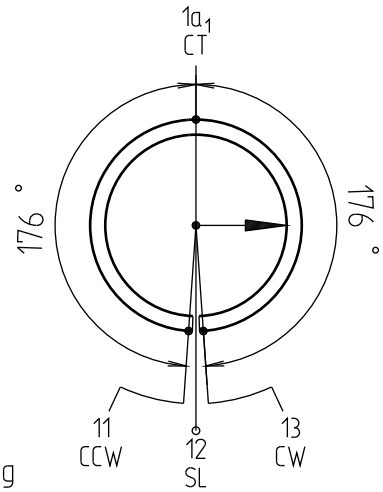

Typschild 1565Z01-00:50009

CCW (11) = Anfang ---- Stromanzapfung
SL (12) = Schleifer
CW (13) = Ende ---- Stromanzapfung
CT (1_{a1}) = Mittelanzapfung ---- Spannungsanzapfung

Art.-Nr.: 1565Z02-003.104

0325B01-PK:M001D

2007	Datum	Name	Maßstab
gez.	17.10.	DIER	1:1
gepr.	17.10.2007	BAUM	
Ursprung	12.10.04	Bulut	

0325B000

Diese Unterlage ist unser Eigentum
Jede Vervielfältigung, Verwertung oder Mitteilung an dritte Personen oder Konkurrenzfirmen ist strafbar und wird gerichtlich verfolgt. (Urheberrechtsgesetz, Gesetz gegen unlauteren Wettbewerb B.G.B.).
FERNSTEUERGERÄTE Kurt Oelsch GmbH