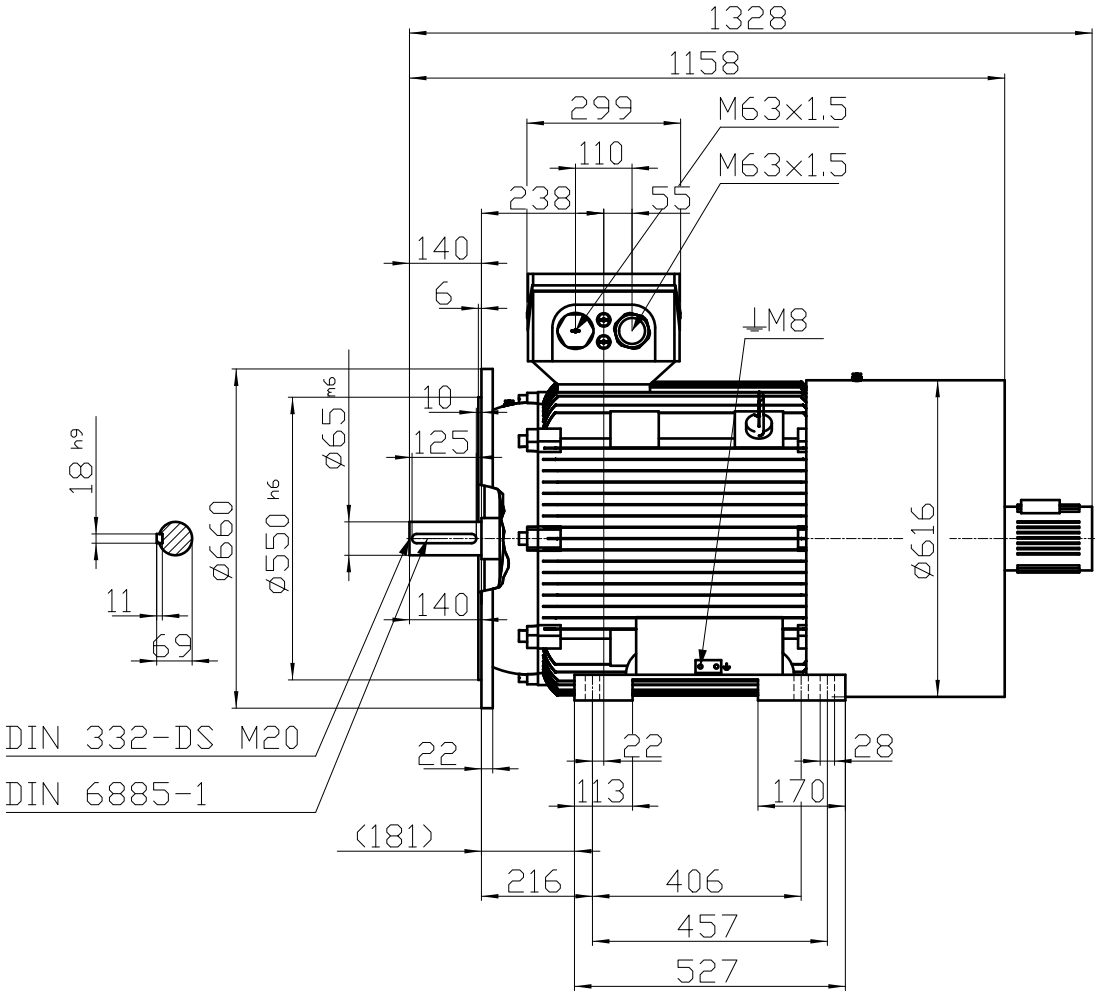

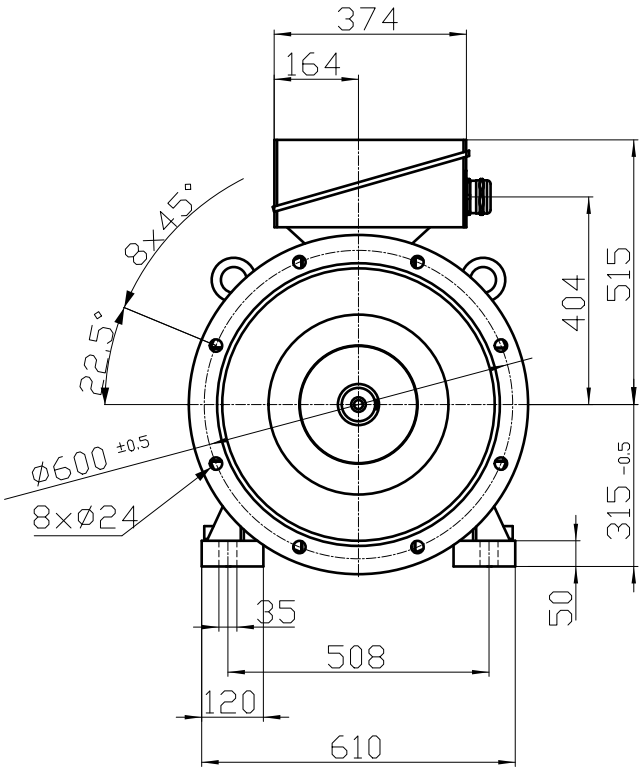

Unit	mm
Date	22/07/2014

1TE1531-3AA03-4JB4 G30+F70

exico ELECTRIC MOTORS

Diese Umrisszeichnung ist Änderungen vorbehalten / This outline drawing is subject to change