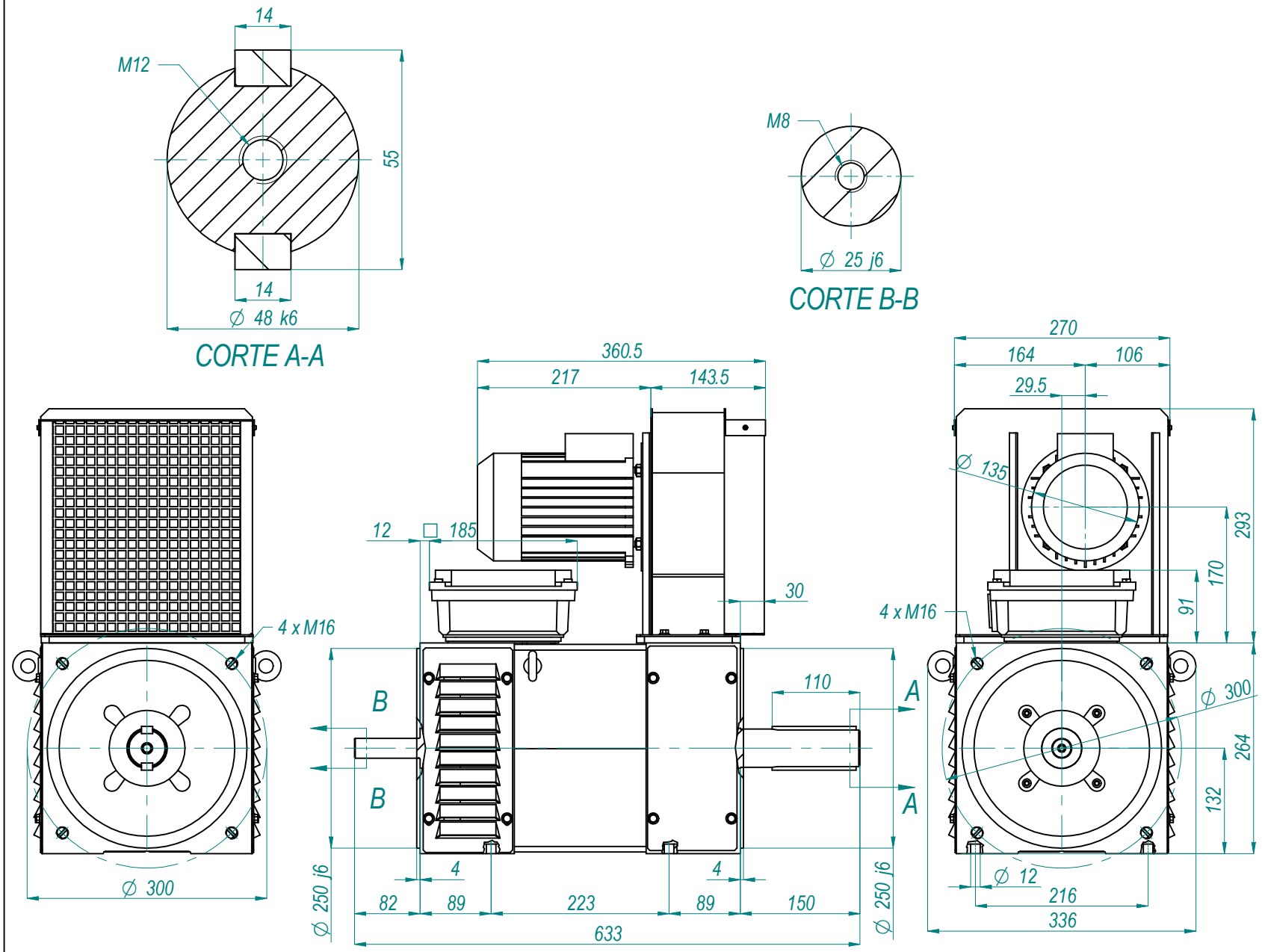

FORMATO / FORMAT	A3
ESCALA / SCALE	1:5
CÓDIGO / CODE	AF039-16-01
EDICIÓN / EDITION	05 08/07/16
TIPO MOTOR / MOTOR TYPE	MAC - QI 132 M
MONTAJE / MOUNTING	IM B35
PROTECCIÓN / PROTECTION	IP 23
REFRIGERACIÓN / COOLING	IC 06
DESCRIPCIÓN / DESCRIPTION	MOTOR DIMENSIONS OPTIONS
CLIENTE / CUSTOMER	INVERTER DRIVE SUPERMARKET LTD
EMBALAJE / PACKAGING — TIPO - CÓDIGO / TYPE - CODE	700004
EMBALAJE / PACKAGING — MATERIAL	CARDBOARD BOX + PALLET
EMBALAJE / PACKAGING — PESO / WEIGHT	147 Kg
EMBALAJE / PACKAGING — DIMENSIONES / DIMENSIONS	830 x 530 x 630 mm
ELABORA	Pol Llach 2016.07.08 12:57:40 +01'00'
REVISA	Ferran Bagaria
APRUEBA	Jordi Trullen

VASCAT

TOLERANCIAS POR DEFECTO

0 ---------- 6 ± 0.1 mm
6 ---------- 30 ± 0.2 mm
30 ---------- 120 ± 0.3 mm
120 ---------- 500 ± 0.5 mm

TOLERANCIA ANGULAR ±1º

↗ ⊥ // 0.1 mm

DISTANCIA ENTRE AGUJEROS ± 0.2 mm

RUGOSIDADES
0.025 - 0.04 mm ▽
0.0025 - 0.004 mm ▽▽
0.00025 - 0.0004 mm ▽▽▽

MATAR CANTOS VIVOS A 0.2x45º