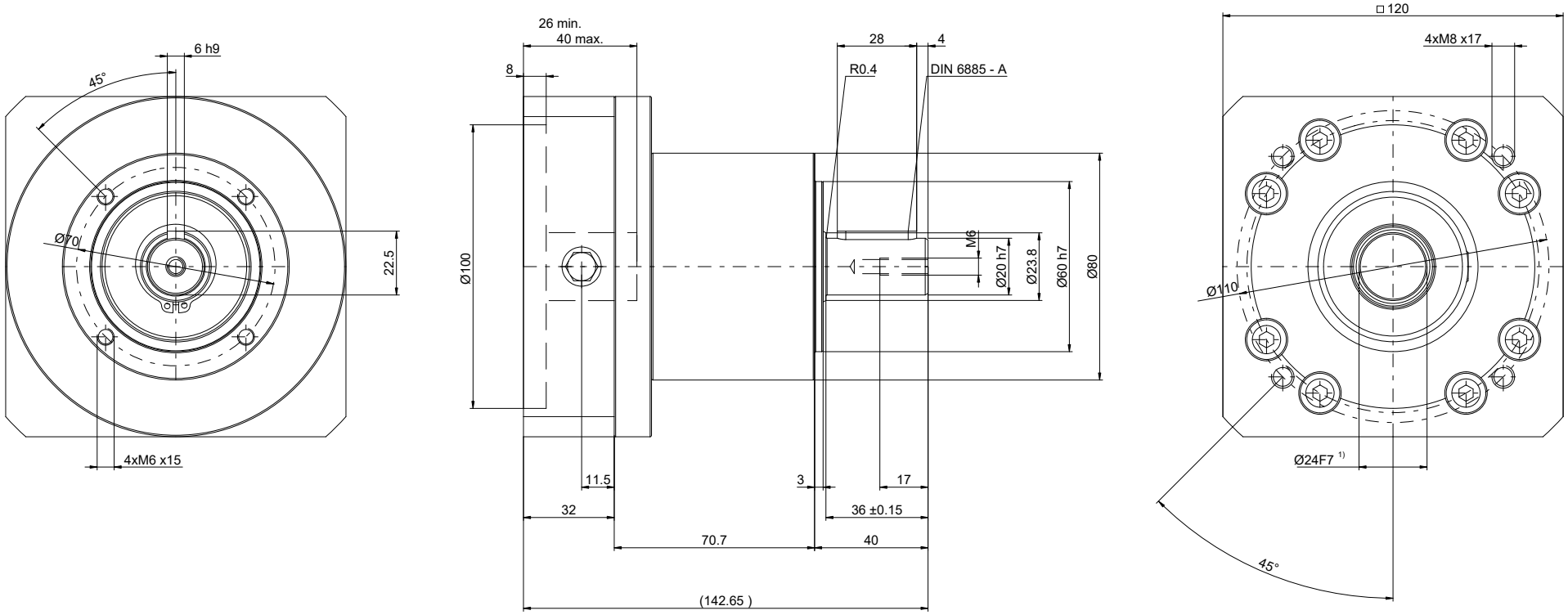

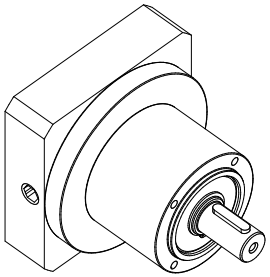

1) Motorwellenpassung pruefen / Check motor shaft fit

Technische Aenderungen vorbehalten / Technical modifications reserved

Montagevorgaben in Betriebsanleitung /
Assembly instructions in operating manual (www.wittenstein-alpha.de)

Nicht tolerierte Masse sind Nennmasse /
Non-toleranced dimensions are nominal dimensions

Anbauteile / mounting parts		
Adapterplatte adapter plate	MN	Standard
Distanzhuelse bushing	MN	

gez/draft		Massstab Scale auto	WITTENSTEIN alpha
Datum/date	31.10.2025		
Eigentumsvorbehalt nach DIN 34 beachten !	Observe copyright note according to DIN 34 !		
Benenn. Descr.	CP025S-MF1-10-1G1-2S		
Kommentar Note			
MN 20076929	DIN A3	Ursp./Ref-Drwg: CAD-Generator V2.0	Blatt/Sheet: 1

nicht vertraulich

This drawing is our intellectual property and is only issued for exclusively personal and confidential use. It may not be copied, reproduced, disclosed or made available to third parties in any form whatsoever without our written permission.

Diese Zeichnung ist unser geistiges Eigentum und wird nur zum ausschliesslich persoenlichen, vertraulichen Gebrauch ausgehaendigt. Sie darf ohne unsere schriftliche Genehmigung weder kopiert, noch vervielfaeltigt, noch in irgend einer Form Drittpersonen mitgeteilt oder zugaenglich gemacht werden.